apave nord-picardie

PROCÈS VERBAL D'ESSAI DE CHOC MOU (1200 J)

N° de l'essai : 5	Date : 20/02/97
Température : 12°C	Essai réalisé en présence de : A. ROCHART

Configuration de l'essai — Hauteur de chute : 2400 mm

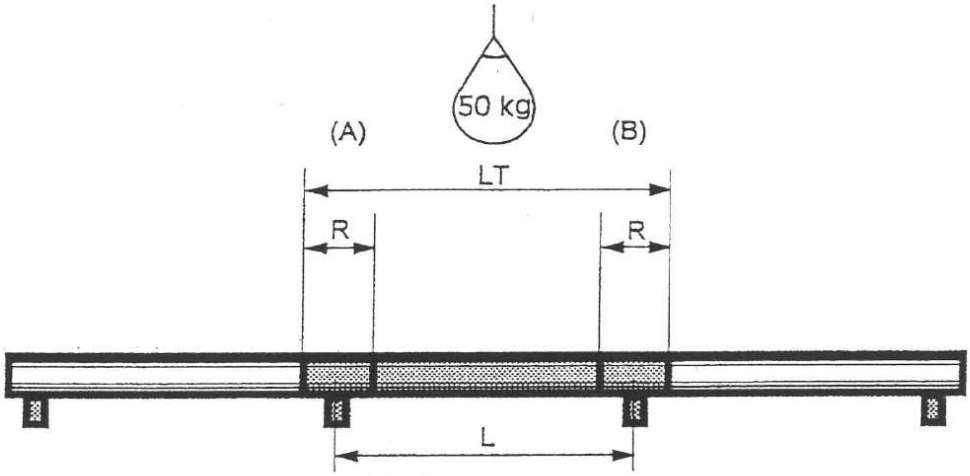

Produit	:	**TETRAGLAS PC**
Origine	:	**TOLPLEX**
Matière	:	POLYCARBONATE PC - NP Coextrudé
Désignation	:	AC 90 - **GO 5 ONDES 1/2**
Marquage	:	Sans
Epaisseur	:	1

CONDITIONS DE POSE (Suivant D.T.U. 40 31)

Longueur de pose (L)	:	1380 mm
Longueur de la plaque d'essai (LT)	:	1780 mm
Recouvrement	:	300 mm (100+200)

Fixations

		(A)	(B)
Répartitions	:	5	5
Pontets	:	5	0
Cavaliers	:	5	5
Vis	:	5	5
Boulon de couture	:	0	0

RESULTATS

☒ **Satisfaisants**	Sac retenu pendant plus de 1 mn
☐ **Non satisfaisants**	Suite à donner : Etudier des cavaliers de grande portance en aval, afin de supprimer les cavaliers élargis en polycarbonate.

Constats : - Déchirures au droit des fixations « aval »